ST / ST-D

FANOX protection & control

Relés de control de FASE y TEMPERATURA

CONTROL DE FASES Y TEMPERATURA

- ***Autoalimentados por la tensión a controlar .***
- ***Montaje sobre carril DIN.***
- ***Señalizan la causa del disparo.***

- Protección de receptores trifásicos.
- Protección de motores de ascensores, montacargas, grúas e instalaciones similares que dispongan de sondas PTC.
- Detecta el orden incorrecto de las fases y con sondas PTC evita sobretemperaturas.
- Dispara si el circuito de la sonda PTC se abre (p.e. cable roto) o se cortocircuita.

Modelo ST-D:

2 relés de salida, uno para desequilibrio, falta de fase e inversión de la secuencia de fases y otro para sobretemperatura.

ST

ST-D

PROTECCIONES

- Sobretemperatura
- Desequilibrio o falta de fase
- Inversión de la secuencia de fases
- Sonda cortocircuitada

CE

MODELOS	ST2	ST4	ST2-D	ST4-D
Tensión de la línea a controlar (±15%)	3 x 230 V	3 x 400 V	3 x 230 V	3 x 400 V
Tensión de alimentación del relé (±15%)	Autoalimentado (trifásico)			
Código	**12001**	**12012**	**12002**	**12013**

CARACTERÍSTICAS		
Frecuencia nominal	50/60 Hz	
Rango de control	Falta de fase: con cargas ohmicas dispara cuando falta una fase. Con motores dispara si la tensión regenerada por el motor es inferior al 60% de la tensión de red. Desequilibrio fases > 40%. Sólo aplicable para protección al arranque.	
PTC Resist. en frío mín/máx - Resist. disparo	100Ω / 1500Ω - 2300Ω	
Retardo a la desconexión	< 0,1 s	
Rearme	Automático	
Señalización	3 LED's: ON +	
Contactos de salida	1 relé con 1 conmutado NA - NC	2 relés (+) con 1 NA
Poder de corte	I_{th}: 5A; AC15 - 250V - 2A; DC13 - 30V - 2A	
Terminales: Sección máx / Par máx. de apriete	2,5 mm², No. 22 - 12AWG / 20Ncm, 1.8 LB - IN	
Consumo	7,5 VA (230 Vca) - 11 VA (400 Vca)	
Grado de protección / peso	IP20 / 0,12 kg	IP20 / 0,13 kg
Temperatura de almacenaje / funcionamiento	-30°C +70°C / -15°C +60°C	

DIMENSIONES RELÉS (mm)

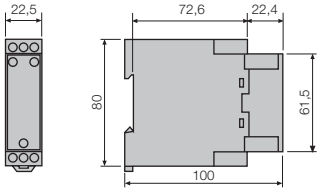

DIAGRAMA DE CONEXIONES

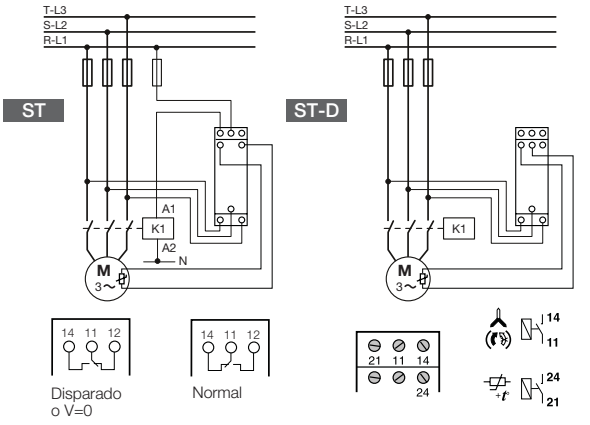
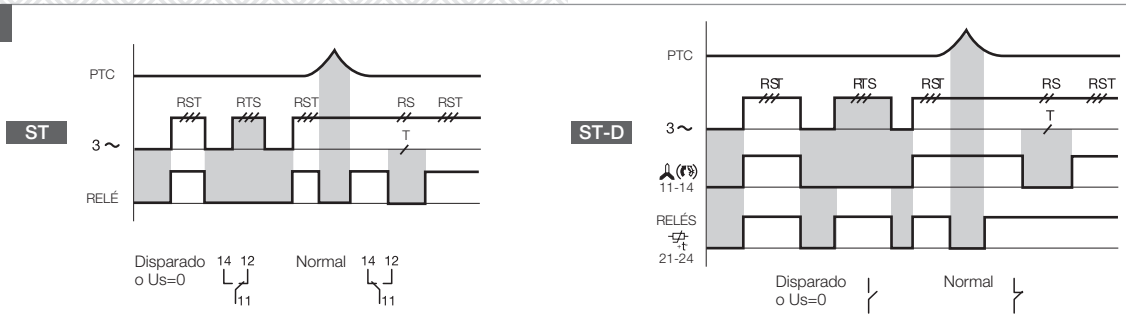
LÓGICA DE TRABAJO