# Relés de control de TEMPERATURA por TERMISTANCIAS

## CONTROL DE TEMPERATURA POR TERMISTANCIAS

- ***Protección del motor contra sobretemperatura.***
- ***Montaje sobre carril DIN.***
- ***Señalizan la causa del disparo.***

- Controla la temperatura mediante termistancias (PTC) incorporadas en el motor.
- Detecta el cortocircuito (< 25Ω) y la rotura del cable de la sonda.
- Protege los motores contra sobretemperatura debida p.e. a ventilación insuficiente, arranques pesados, temperatura ambiente excesiva, etc. Aplicable en transformadores y otras máquinas.

**Modelo MT2-R:**

Dispone de un selector para definir el modo de rearme del relé tras disparo.

MT

MT2-R

## PROTECCIONES

- Sobrecalentamiento
- Sonda cortocircuitada

**OD-MT**

Módulo exterior

CE

| MODELOS | MT | MT2-R | OD-MT |
|---|---|---|---|
| Tensión de la línea a controlar (±15%) | - | 3 x 400 V | - |
| Tensión de alimentación del relé (±15%) | 230 Vca (Tensión auxiliar) | - | - |
| Código | **12039** | **12048** | **12560** |

| CARACTERÍSTICAS | | |
|---|---|---|
| Frecuencia nominal | 50/60 Hz | |
| Rango de control | Según la sonda instalada | |
| PTC Resist. en frío mín/máx - Resist. disparo | 25Ω / 1500Ω - 3600Ω. Rearme 1800Ω | |
| Retardo a la desconexión | < 0,1 s | |
| Rearme | Automático (retardo 30s) | Automático (retardo 30s) o manual |
| Señalización | 2 LED's: ON + +t° + | |
| Contactos de salida | 1 relé con NA + NC | |
| Poder de corte | $I_{th}$: 5A; AC15 - 250V - 2A; DC13 - 30V - 2A | |
| Terminales: Sección máx / Par máx. de apriete | 2,5 mm², No. 22 - 12AWG / 20Ncm, 1.8 LB - IN | |
| Consumo | 6 VA (230 Vca) | |
| Grado de protección / peso | IP20 / 0,12 kg | IP20 / 0,13 kg |
| Temperatura de almacenaje / funcionamiento | -30°C +70°C / -15°C +60°C | |

## DIMENSIONES (mm)

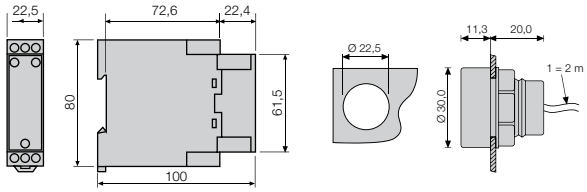


## DIAGRAMA DE CONEXIONES (mm)

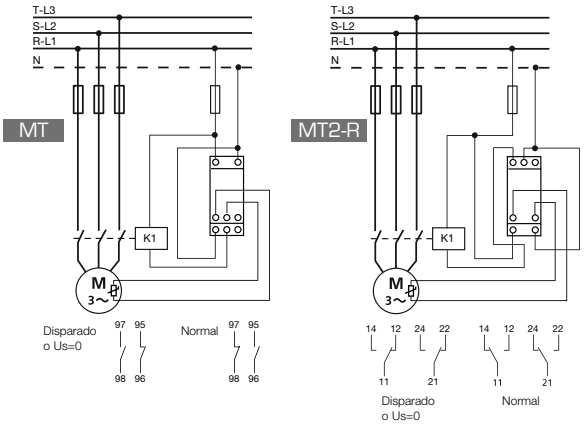

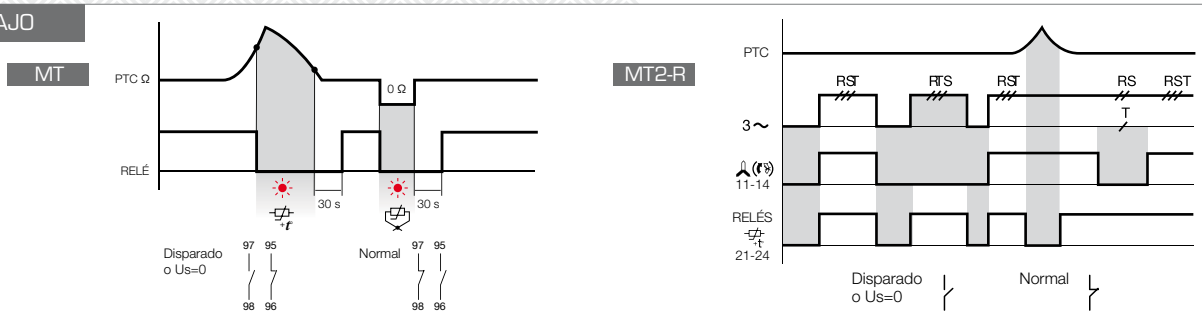
## LÓGICA DE TRABAJO